BNC 形コネクタ トリプルチャック 仕様

電気的仕様			
公称特性インピーダンス		50 Ω	75 Ω
使用周波数		4000MHz 以下	1000MHz 以下
定格電圧(実効値)		500V	500V
耐電圧		AC1500V(実効値)1 分間	AC1500V(実効値)1 分間
接触抵抗	中心コンタクト	10 mΩ以下	10 mΩ以下
	外導体	3 mΩ以下	3 mΩ以下
絶縁抵抗		5000 MΩ以上	5000 MΩ以上

機械的仕様及び環境仕様	
メスコンタクトの保持力	φ1.32 +0/−0.005 のピンゲージを使用し保持力が 0.56N 以上 9.8N 以下であること
繰り返し動作	500 回以上
使用温度範囲	−25℃ ～ +85℃
塩水噴霧試験	温度35℃±2℃／塩水濃度5±1%／48 時間±4 時間後、著しい腐食がないこと

BNC トリプルチャック ストレート プラグ

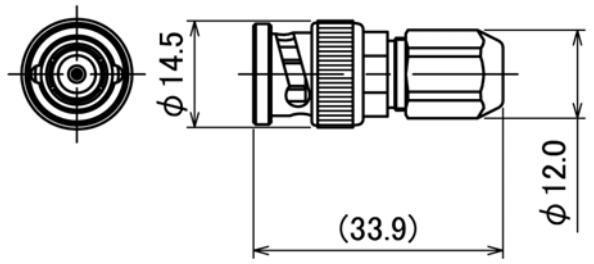

型式番号	型式名	ケーブル	材質 メッキ
D-C02-166	BNC-P-3D2V-T3	3D-2V	BS Ni
D-C02-181	BNC-P-3D2W-T3	3D-2W	BS Ni
D-C02-182	BNC-P-55A/U-T3	RG-55A/u	BS Ni

BNC トリプルチャック ストレート プラグ

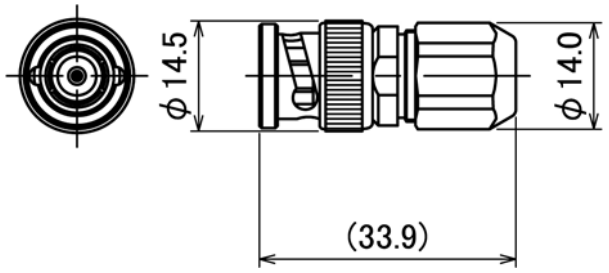

型式番号	型式名	ケーブル	材質 メッキ
D-C02-165	BNC-P-5D2W-T3	5D-2W	BS Ni

BNC トリプルチャック L 形 プラグ

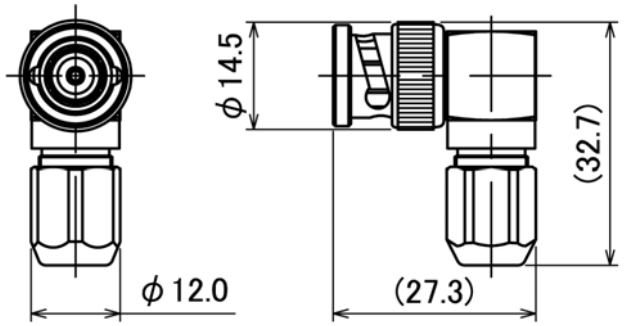

型式番号	型式名	ケーブル	材質 メッキ
D-C02-185	BNC-LP-3D2V-T3	3D-2V	BS Ni
D-C02-184	BNC-LP-3D2W-T3	3D-2W	BS Ni
D-C02-186	BNC-LP-55A/U-T3	RG-55A/u	BS Ni

BNC トリプルチャック L 形 プラグ

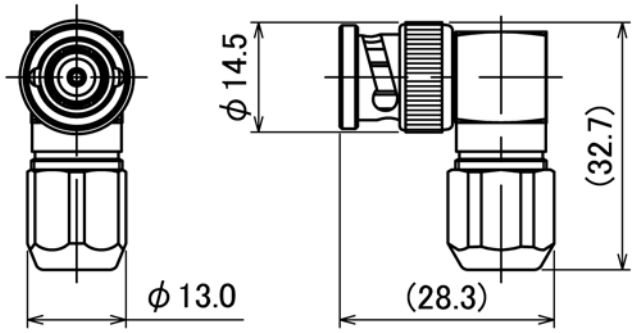

型式番号	型式名	ケーブル	材質 メッキ
D-C02-183	BNC-LP-5D2W-T3	5D-2W	BS Ni

N 形コネクタ トリプルチャック 仕様

電気的仕様		
公称特性インピーダンス		50 Ω
使用周波数		10000MHz 以下
定格電圧(実効値)		500V
耐電圧		AC1500V(実効値)1 分間
接触抵抗	中心コンタクト	3 mΩ 以下
	外導体	3 mΩ 以下
絶縁抵抗		5000 MΩ 以上

機械的仕様及び環境仕様	
メスコンタクトの保持力	φ1.6 +0/−0.05 のピンゲージを使用し保持力が 0.56N 以上 9.8N 以下であること
繰り返し動作	500 回以上
使用温度範囲	−25℃ ～ +85℃
塩水噴霧試験	温度 35℃±2℃／塩水濃度 5±1%／48 時間±4 時間後、著しい腐食がないこと

N トリプルチャック ストレート プラグ

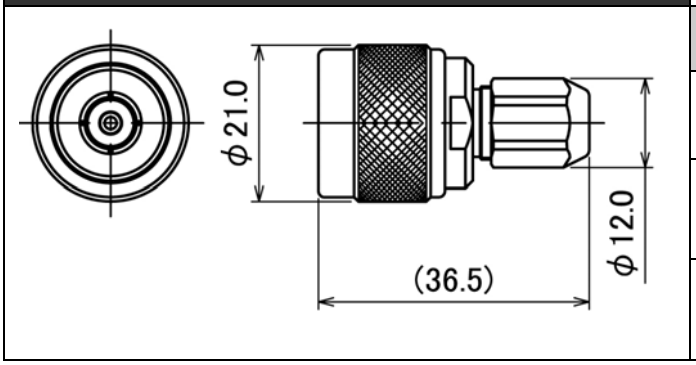

型式番号	型式名	ケーブル	材質 メッキ
D-C01-150	N-P-3D2V-T3	3D-2V	BS Ni
D-C01-142	N-P-3D2W-T3	3D-2W	BS Ni
D-C01-147	N-P-55A/U-T3	RG-55A/u	BS Ni

N トリプルチャック ストレート プラグ

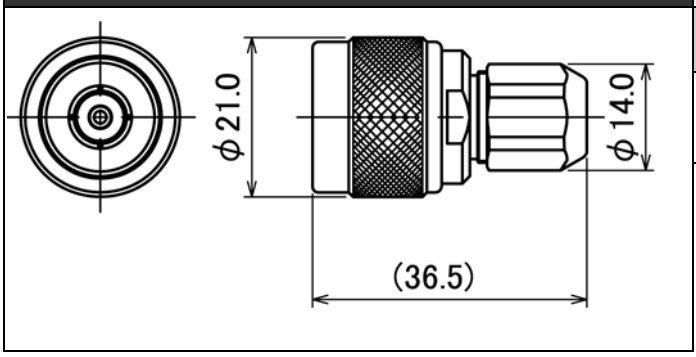

型式番号	型式名	ケーブル	材質 メッキ
D-C01-141	N-P-5D2W-T3	5D-2W	BS Ni

N トリプルチャック L 形 プラグ

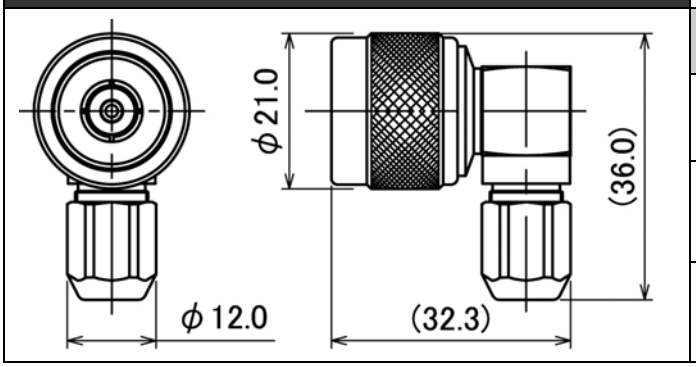

型式番号	型式名	ケーブル	材質 メッキ
D-C01-151	N-LP-3D2V-T3	3D-2V	BS Ni
D-C01-152	N-LP-3D2W-T3	3D-2W	BS Ni
D-C01-149	N-LP-55A/U-T3	RG-55A/u	BS Ni

N トリプルチャック L 形 プラグ

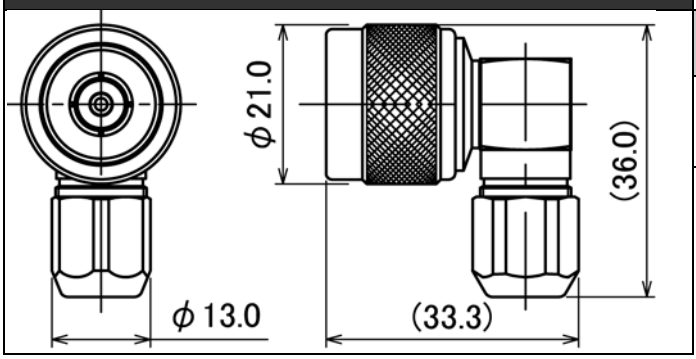

型式番号	型式名	ケーブル	材質 メッキ
D-C01-148	N-LP-5D2W-T3	5D-2W	BS Ni

N トリプルチャック ストレート パネルジャック

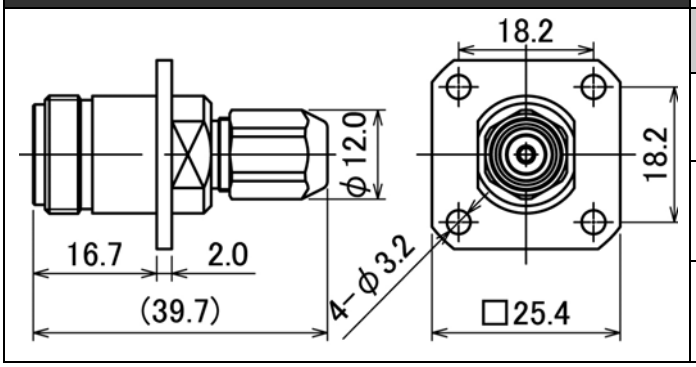

型式番号	型式名	ケーブル	材質 メッキ
D-C01-153	N-PJ3D-2V-T3	3D-2V	BS Ni
D-C01-145	N-PJ-3D2W-T3	3D-2W	BS Ni
D-C01-146	N-PJ-55A/U-T3	RG-55A/u	BS Ni

N トリプルチャック ストレート パネルジャック

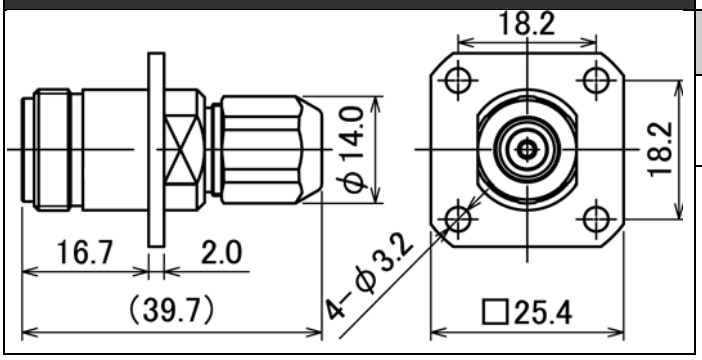

型式番号	型式名	ケーブル	材質 メッキ
D-C01-144	N-PJ5D-2W-T3	5D-2W	BS Ni